電気だんご焼器

F-1-1

ELECTRIC DUMPLING GRILLER

焼きムラなく早い仕上がり

●食材の裏返しをせず、焼網を上下に差し替えて調理できます。

TGK-1.3

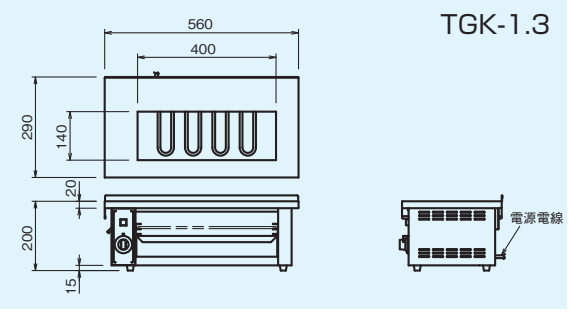

■仕様

モデル	外形寸法(mm)			火床寸法(mm)		定格消費電力 100V	電源電線 2m・プラグ付	一次側最大電流値(A)	本体質量(kg)
	間口(W)	奥行(D)	高さ(H)						
TGK-1.3	560	290	200	400	140	1.3kW	接地 2P-15A Ⓡ	12.7	13

◎付属品／鉄灸(2本)

●オプション／焼網